Pružinové pístky / pružinové západky se zkoseným čepem

Příklady použití

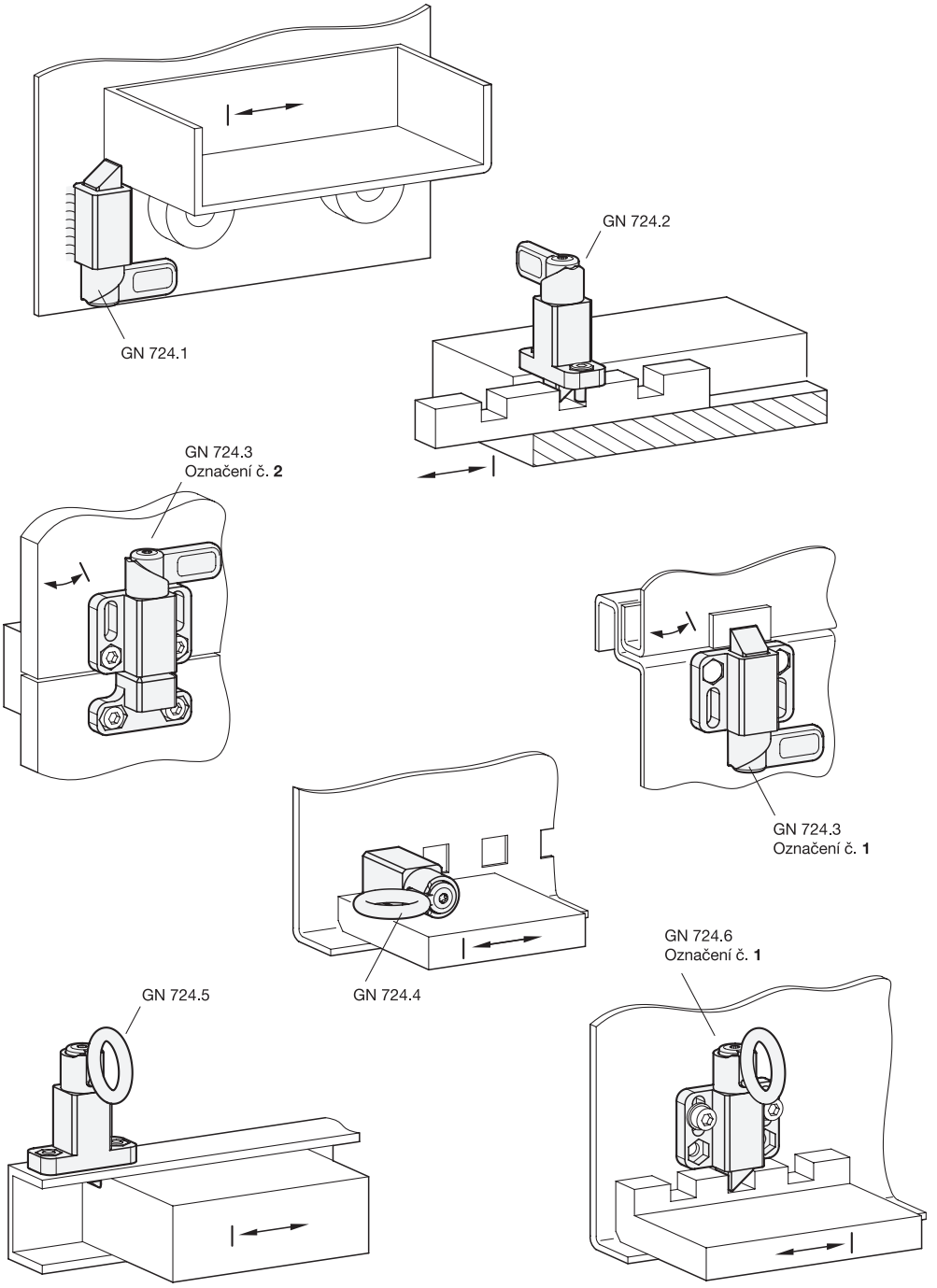

elesa+Ganter
Vzory ELESA a GANTER jsou chráněny registrovanou ochrannou známkou.
Při reprodukci výkresů vždy uvádějte zdroj.