Madla s LED světelným indikátorem

Samozhášecí technopolymer



ERGOSTYLE® ELESA Original design

MATERIÁL
– **Těleso madla**: technopolymer na bázi polyamidu (PA) vyztužený skelnými vlákny, certifikovaný na samozhášivost podle normy UL-94 V0, barva černá, matný povrch.
– **LED dioda na krytu difuzéru**: Samozhášecí polykarbonát UL-94 V0, opálová barva. Součástí balení, pro montáž zatlačením, demontovatelné pomocí šroubováku.

LED PÁSEK
typ RGB, napájecí napětí 24Vdc ± 10 % (max. odběr proudu = 120 mA). Barevné tóny se mohou mírně lišit v závislosti na napájecím napětí.

STANDARDNÍ PROVEDENÍ
Průchozí otvory pro montáž zepředu nebo zezadu pomocí šroubů s válcovou hlavou a vnitřním šestihranem, šroubů s šestihrannou hlavou nebo matic, které lze dokoupit.
Kabel se 6 kolíky: styl UL 2587 6xAWG22 PVC RAL9005, zadní výstup.
- **EMP-LD-F2.5**: délka kabelu 2,5 m.
- **EMP-LD-F5**: délka kabelu 5 m.

VLASTNOSTI A POUŽITÍ
Madlo EMP-LD (patent Elesa) nabízí kromě své obvyklé funkce rukojeti také funkci signálního světelného sloupku. Tato madla se obvykle montují na strojní dvířka nebo ochranné kryty. S vhodným elektrickým připojením lze barvu LED pásku nakonfigurovat tak, aby signalizovala stav ochrany (IEC 60204-1). Stupeň krytí IP40.
Příklad:
- Červená: vyžaduje okamžitou akci k vyřešení nebezpečné situace.
- Zelená: normální provozní podmínky.
- Žlutá: čekejte, stroj se vypíná nebo se nachází v přechodové fázi.
- Modrá: je nutná akce ze strany obsluhy.



TECHNICKÁ DATA
Pevnost v tahu a nárazová odolnost: hodnoty F1, F2, L1 a L2 uvedené v tabulce byly získány při lomových zkouškách prováděných za zkušebních podmínek uvedených na obrázku a při okolní teplotě podle technických dat.

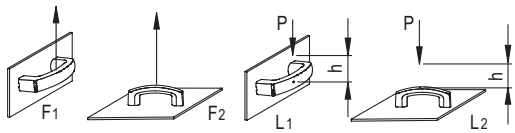

L [J] = P [N] • h [m]

MONTÁŽNÍ POKYNY
Po upevnění madla vložte vodicí prvky do příslušných drážek v rukojeti a poté na ně dostatečně zatlačte tak, aby zapadly na místo. Zatlačte ještě jednou, aby byl kryt zcela zajištěn. Nakonec do určených bočních montážních bodů vložte dodané samořezné šrouby a utáhněte je.

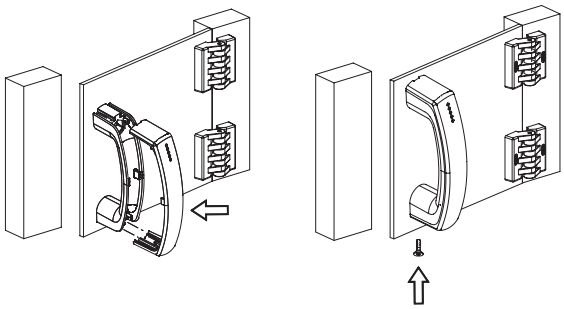

PROHLÁŠENÍ O SHODĚ S PŘEDPISY EU
Předmět výše uvedeného prohlášení je v souladu s příslušnou harmonizační legislativou Evropské unie:
- **2014/35/EU** Směrnice o zařízeních využívajících nízké napětí.
- **2014/30/EU (EMC)** Směrnice o elektromagnetické kompatibilitě.
- **2011/65/EU (RoHS)** Omezení používání určitých nebezpečných látek v elektrických a elektronických zařízeních.

Harmonizované normy a odkazy na jiné technické specifikace použité v souvislosti s prohlášením o shodě: **EN 60947-5-1:2017.**

SPECIÁLNÍ PROVEDENÍ NA VYŽÁDÁNÍ
Různé délky kabelů.

JINÁ STANDARDNÍ PROVEDENÍ
- EMPC.: Jednoduché přídavné madlo bez spínače.
- EMPC-SWM: Madla s monostabilním spínačem s dvojitým kontaktem.
- EMP-SWM-LD: Madla s monostabilním spínačem.

Vzory ELESA a GANTER jsou chráněny registrovanou ochrannou známkou.
Při reprodukci výkresů vždy uvádějte zdroj.

EMP-LD | Madla s LED světelným indikátorem

POKYNY K ZAPOJENÍ LED PÁSKU

Při správném zapojení lze dosáhnout jedné ze 7 barev LED pásku. Společný kontakt odpovídající bílému vodiči musí být vždy připojen k zápornému pólu napájení. Ostatní tři vodiče lze připojit ke kladnému pólu k dosažení červené, zelené nebo modré barvy LED pásku, nebo je lze připojit současně k dosažení zbylých barev (dle tabulky na straně). Ostatních barev je možné docílit ovládáním jasu jednotlivých kanálů prostřednictvím modulace PWM.

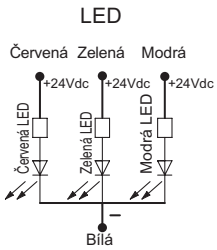

Barvy LED pásku	Červená	Zelená	Modrá
Červená	ZAPNUTO	VYPNUTO	VYPNUTO
Zelená	VYPNUTO	ZAPNUTO	VYPNUTO
Modrá	VYPNUTO	VYPNUTO	ZAPNUTO
Žlutá	ZAPNUTO	ZAPNUTO	VYPNUTO
Světle modrá	VYPNUTO	ZAPNUTO	ZAPNUTO
Fialová	ZAPNUTO	VYPNUTO	ZAPNUTO
Bílá	ZAPNUTO	ZAPNUTO	ZAPNUTO

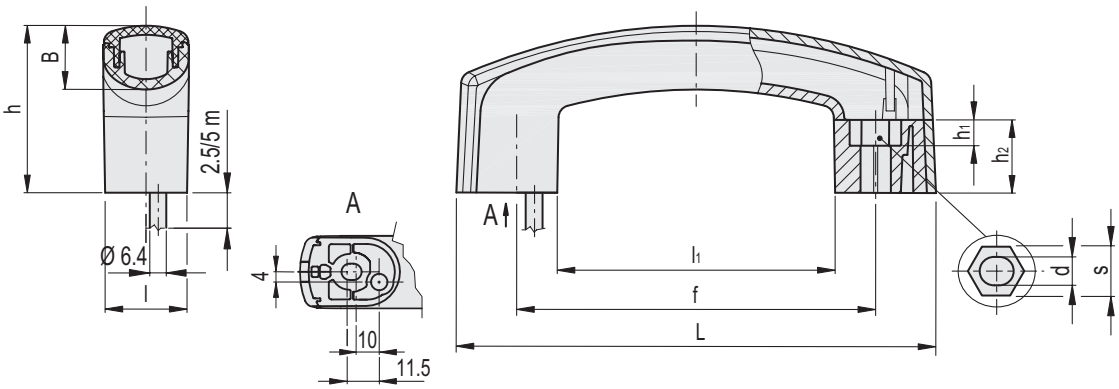

EMP-LD-F2.5

Kód	Označení	L	f	d	s	h	h_1	h_2	l	B	l_1	F1 [N]	F2 [N]	L1 [J]	L2 [J]	⚖
261021	EMP.160-LD-F2.5	160	117÷120	6.5	10	56.5	6.5	25	28	22	89.5	1000	2000	3	20	242

EMP-LD-F5

Kód	Označení	L	f	d	s	h	h_1	h_2	l	B	l_1	F1 [N]	F2 [N]	L1 [J]	L2 [J]	⚖
261022	EMP.160-LD-F5	160	117÷120	6.5	10	56.5	6.5	25	28	22	89.5	1000	2000	3	20	381

Vzory ELESA a GANTER jsou chráněny registrovanou ochrannou známkou.
Při reprodukci výkresů vždy uvádějte zdroj.